INVESTIČNÍ FOND QUANT

MĚSÍČNÍ ZPRÁVA K 30. 11. 2018

Aktuální hodnota akcie 1,1181 Kč

Výnosnost a aktiva

za poslední měsíc	0,08 %
od počátku roku (YTD)	0,22 %
od otevření fondu v září 2016	11,81%
majetek fondu (AUM)	493 277 851 Kč

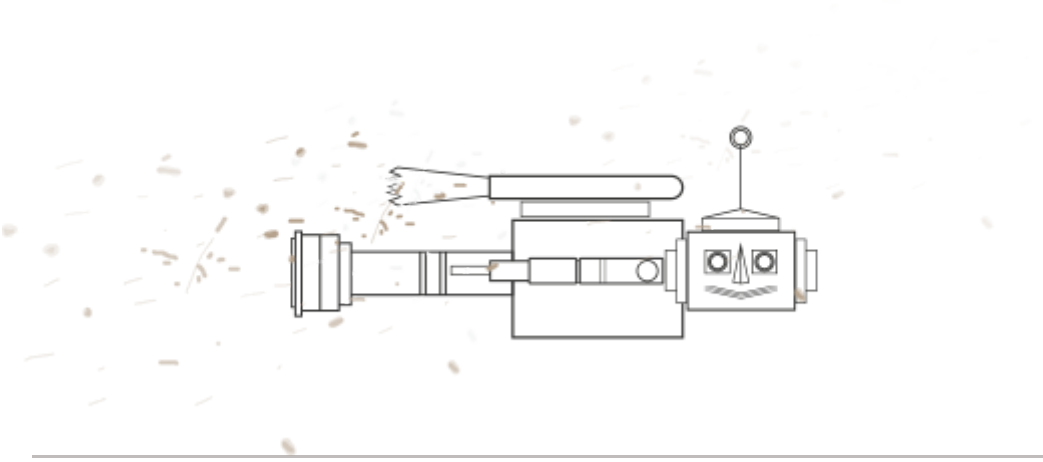

Komentář Pavla Kohouta

Trhy padají, Quant drží hodnotu

Na první pohled americká ekonomika vypadá skvěle. HDP rostl ve třetím čtvrtletí o 3,5 %, nezaměstnanost je na úrovni 3,7 %, přičemž naposledy byla nižší v prosinci 1969. O cenové inflaci 2,5 % lze tvrdit, že je pod kontrolou. Úroková sazba desetiletého federálního dluhopisu je na hladině 3,05 %, což znamená, že stále ještě nedošlo k žádnému drastickému růstu, který by mohl otřást akciovými trhy. Nedošlo, ale akciové trhy se přesto otřásají. Důvěra je nahlodána, i když se ekonomice vede skvěle. Proč? Právě proto, že se ekonomice vede tak dobře. Hrubý domácí produkt je podle výpočtů nad svým potenciálem, což je signálem, že dříve nebo později

musí dojít k ochlazení. Alespoň v zaznamenané ekonomické historii tomu doposud vždycky tak bylo.

Uvažme jeden z indikátorů stupně přehřátí ekonomiky: nezaměstnanost mínus cenová inflace. Vždy, když tento rozdíl klesal k nule nebo pod nulu, došlo k recesi, nyní je nula už blízko. Další indikátor může být frekvence použití klíčového termínu „bear market“ ve vyhledávači Google. Naposledy měl tento termín podobnou popularitu v březnu 2009, kdy ovšem medvědí trh již končil. Ještě předtím v říjnu, červenci a lednu 2008 – z důvodů, které snad není třeba vysvětlovat. Podotkněme, že zvýšená frekvence zmíněného termínu v lednu 2008 bývala mohla velmi dobře posloužit jako prodejní signál pro akcie (pokud jste neprodali již v říjnu 2007 na základě několika zásadních varovných signálů, zejména z oblasti bankovnictví, peněžní zásoby a cen akcií).

Ne, není třeba panikařit. V současnosti v USA žádná bankovní krize jako ve 2008 nehrozí, peněžní zásoba roste pomalu a ceny akcií se pohybují na pomezí „férová hodnota“ a „nadhodnoceno“. Přesto však přibývá špatných zpráv: skvělý stav ekonomiky je jednou z nich, protože prostor pro zlepšení je nepatrný, zato prostor pro zklamání velký. Zklamání je jasně patrné například na akciích Apple, kde lze realisticky čekat střízlivější odhady zisků v důsledku vysokého stupně nasycení trhu a vysokých cen nejnovějších produktů, jimiž zákazníci nejsou nadšeni. Z různých důvodů se nedaří ani dalším donedávna rekordy trhajícím společnostem, včetně Amazon.com, Netflix nebo Alphabet (Google). Úplný výprask pak zažívá Facebook. Únorový skandál se zneužitím osobních údajů nakonec firmu s jistým zpožděním těžce postihuje a ještě zřejmě nějakou dobu postihovat bude.

Aniž by vládla světová hospodářská krize, akciím se letos prostě nedaří. Zatím se osvědčuje to, že algoritmus doporučil vyprodat akcie celkem včas (11. října 2018). Teď je třeba trpělivost, algoritmus pracuje za vás a bez emocí.

Portfolio fondu

6. ÚNOR 2018-
18. DUBEN 2018

18. DUBEN 2018-
11. ŘÍJEN 2018

11. ŘÍJEN 2018-DNES

Investiční cíl

Cílem je dosažení kladné výkonnosti při jakémkoli vývoji trhů. Podle zpětných testů je realistické očekávat dlouhodobý průměrný výnos přes 5 % ročně, navíc s výrazně nižší volatilitou (rizikovostí) ve srovnání s běžnými akciovými fondy.

Historický vývoj výnosu fondu v procentech

	2018	**2017**	**2016**
Leden	+1,673	+0,061	
Únor	-0,882	+4,878	
Březen	-3,312	-0,142	
Duben	+1,366	+0,092	
Květen	+1,107	+0,074	
Červen	+0,500	+0,139	
Červenec	+1,600	+0,714	
Srpen	+1,345	-0,132	
Září	+0,330	+0,876	x
Říjen	-3,418	+0,979	x
Listopad	+0,084	+1,048	x
Prosinec		+0,504	+1,391
Od začátku roku	**+0,220**	**+9,372**	
Od založení v září 2016	**+11,810**		

Chci investovat

Kontaktujte nás

Pavel Kohout

Spolumajitel společnosti Robot Asset Management, pod kterou byl od září 2016 otevřen investiční fond QUANT. Na finančních trzích působí od roku 1993. Pracoval například ve společnostech ING Investment Management nebo PPF. Je autorem řady knih o financích a investování, zejména sedmkrát vydané Investiční strategie pro třetí tisíciletí nebo knih Vitamíny pro ekonomický růst a Finance po krizi.

pavel.kohout@fondquant.cz

MMXXV, svěřenský fond typu blind trust

Do listopadu 2018 byla spolumajitel Robot Asset Management společnost s ručením omezením vlastněná Alešem Michlem. Od prosince 2018 Aleš Michl všechny činnosti směrem k fondu ukončil, protože se stal členem bankovní rady České národní banky a s.r.o. je ve svěřenském fondu typu blind trust.

AMISTA investiční společnost a.s.

Spolumajitel Robot Asset Management a obhospodařovatel fondu QUANT. Investiční společnost se zaměřením na obhospodařování fondů určených pro zkušené investory. AMISTA podniká na základě povolení České národní banky. Společnost byla založena roku 2006 Vítem Vařekou a v současnosti poskytuje odborné služby více než padesáti fondům kvalifikovaných investorů s celkovou hodnotou aktiv přesahující 48 miliard Kč.

roman.petrzalek@fondquant.cz vit.vareka@fondquant.cz

Robot Asset Management SICAV a.s., podfond QUANT
International Business Center, Pobřežní 620/3, 186 00 Praha 8.

Upozornění pro investory

Hodnota investované částky a výnos z ní může stoupat i klesat, přičemž není zaručena návratnost původně investované částky. Minulá výkonnost nezaručuje výkonnost budoucí. K získání dalších informací se můžete obrátit na roman.petrzalek@fondquant.cz.

Uložit do pdf