# INVESTIČNÍ FOND QUANT

MĚSÍČNÍ ZPRÁVA K 31. 12. 2018

Aktuální hodnota akcie 1,1107 Kč

## Výnosnost a aktiva

| | |
|---|---|
| za poslední měsíc | -0,66 % |
| za rok 2018 | -0,44 % |
| od otevření fondu v září 2016 | 11,07% |
| majetek fondu (AUM) | 505 641 912 Kč |

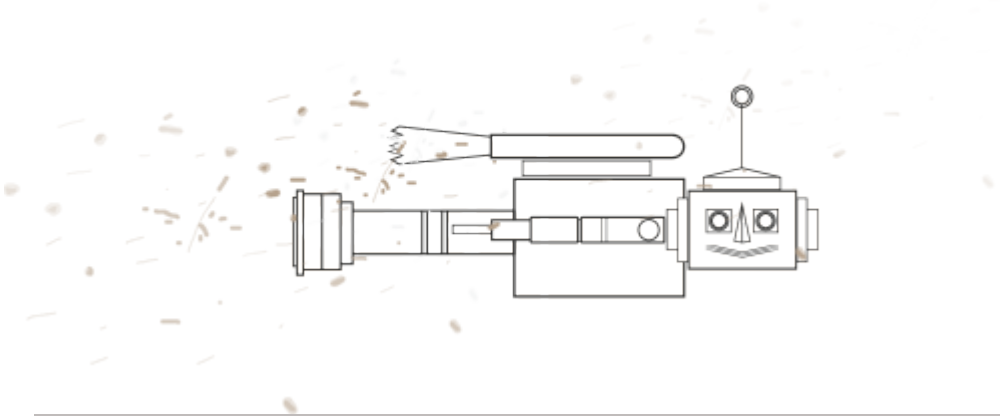

Komentář Pavla Kohouta

## Quant pevný jak skála vyhlíží rok 2019

Asi by bylo nošením dříví do lesa zdůrazňovat, že rok 2018 byl pro kapitálové trhy obtížný. Ani jeden akciový trh na světě nedosáhl kladného zhodnocení. Co více, nedařilo se ani dluhopisům, komoditám a většině alternativních investičních aktiv.

Fond QUANT přestál toto obtížné období úspěšně, jak je zřejmé z následující tabulky. Ve srovnání s konkurenčními akciovými fondy, jejichž ztráta byla o desítkový řád nebo dva vyšší, dokázal ochránit hodnotu, kterou mu investoři svěřili. Následující tabulka ukazuje vývoj hodnoty některých vybraných fondů, převážně akciových, ale také smíšených nebo dluhopisových. Až na jednu výjimku jde o korunové fondy. Tabulka obsahuje i dva indexy hedge fondů z rodiny HFRX. I v náročném srovnání světových hedge fondů QUANT obstál velmi slušně.

| Fond (index) | Výkonnost 2018 (CZK) |
|---|---|
| QUANT (Robot Asset Management) | -0.44% |
| Active Invest Konzervativní | -1.27% |
| C-Quadrat ARTS Total Return Bond | -2.34% |
| Parvest Equity USA Growth | -4.15% |
| Amundi F II. U.S. Pioneer Fund | -5.51% |
| Conseq Invest Akcie Nové Evropy | -5.88% |
| Amundi index MSCI North America | -6.65% |
| HFRX Global Hedge Fund Index (USD) | -6.72% |
| Fidelity Funds American | -8.55% |
| HFRX Equity Hedge Index (USD) | -9.42% |
| C-Quadrat ARTS Total Return Dynamic (EUR) | -9.68% |
| NN US Enhanced Core Concentrated Equity | -9.81% |
| Wood All Weather růstový fond | -11.54% |
| Franklin Templeton Mutual Europe | -12.60% |
| First Eagle Amundi International | -12.60% |
| C-Quadrat Active ETF Selection | -12.69% |
| Active Invest Dynamický | -14.32% |
| Franklin Diversified Dynamic | -14.56% |
| Top Stocks (Česká spořitelna) | -14.99% |
| Generali Fond nových ekonomik | -16.61% |
| Amundi Funds Equity US Relative Value | -19.24% |

*Zdroj: CONSEQ, webové stránky jednotlivých investičních společností*

Je zřejmé, že ani velká světová jména (Fidelity, Franklin Templeton, Amundi, C-Quadrat) si v uplynulém roce nedokázala uspokojivě poradit s výkyvy trhu. Fond QUANT prodával, když akcie byly drahé a kupoval, když byly levné. Věnujeme-li pozornost zotavení trhu koncem prosince a začátkem ledna 2019, i zde řídící algoritmus zareagoval včas a vyslal pokyn k nákupu, aby nebyla zmeškána nákupní příležitost. Opět se přitom ukázalo, že algoritmus dokázal odfiltrovat z rozhodování informační šum a negativní emoce, které nepříznivě ovlivnily výkonnost většiny ostatních fondů. Během prvního lednového týdne byla již váha akcií zpět na hodnotě 66 procent portfolia.

Připomeňme, že hlavním řídícím principem fondu QUANT je podíl hodnoty akciového indexu k objemu likvidní peněžní zásoby. Peněžní inflace je ostatně hlavním faktorem, který žene ceny akcií dlouhodobě vzhůru. Pro americký trh tento vztah platí téměř dokonale. Pro jiné trhy, jejichž ekonomiky fungují hůře, může být tento vztah volnější, ale na USA bylo prozatím vždy spolehnutí.

Během příštího roku hodláme pokračovat v aplikaci algoritmu, který se osvědčil. Naše strategie je schopna identifikovat nadhodnocené a podhodnocené trhy s rozumnou a prakticky použitelnou přesností. V případě horšího vývoje trhu v roce 2019 bude schopna ochránit investory, v případě lepšího vývoje ve srovnání s rokem 2018 jim umožní podílet se na zisku.

## Investiční cíl a portfolio fondu

Cílem je dosažení kladné výkonnosti při jakémkoli vývoji trhů. Podle zpětných testů je realistické očekávat dlouhodobý průměrný výnos přes 5 % ročně, navíc s výrazně nižší volatilitou (rizikovostí) ve srovnání s běžnými akciovými fondy.

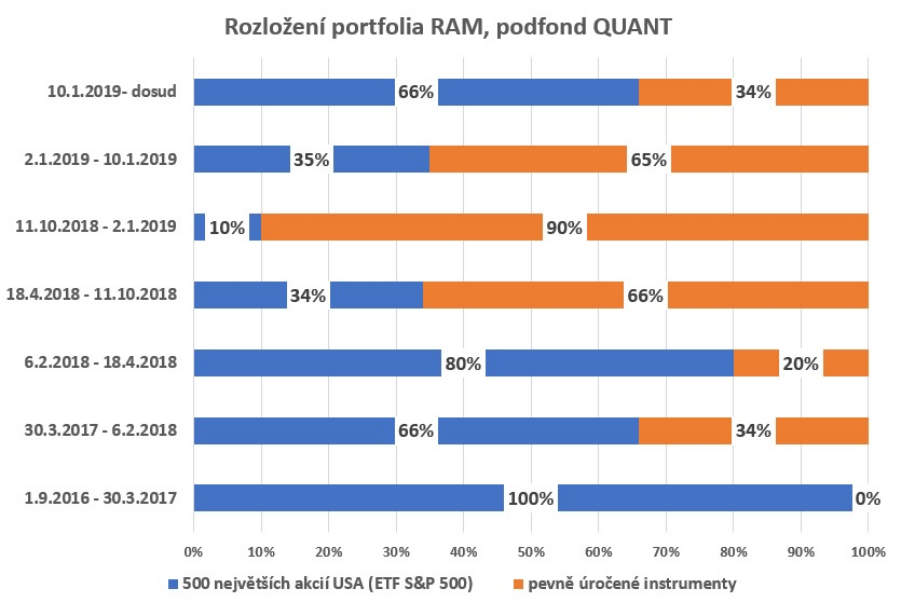


## Historický vývoj výnosu fondu v procentech

| | 2018 | 2017 | 2016 |
|---|---|---|---|
| Leden | +1,673 | +0,061 | |
| Únor | -0,882 | +4,878 | |
| Březen | -3,312 | -0,142 | |
| Duben | +1,366 | +0,092 | |
| Květen | +1,107 | +0,074 | |
| Červen | +0,500 | +0,139 | |
| Červenec | +1,600 | +0,714 | |
| Srpen | +1,345 | -0,132 | |
| Září | +0,330 | +0,876 | x |
| Říjen | -3,418 | +0,979 | x |

| | | | |
|---|---|---|---|
| Listopad | +0,084 | +1,048 | x |
| Prosinec | -0,660 | +0,504 | +1,391 |
| **Od začátku roku** | **-0,441** | **+9,372** | |
| **Od založení v září 2016** | **+11,072** | | |

Chci investovat

## Kontaktujte nás

### Pavel Kohout

Autor algoritmu pomocí kterého je fond Quant řízen. Poskytování algoritmu je právně ukotveno v licenční smlouvě mezi Pavlem Kohoutem a AMISTA investiční společnost a.s. Na finančních trzích působí Pavel Kohout od roku 1993. Pracoval například ve společnostech ING Investment Management nebo PPF. Je autorem řady knih o financích a investování, zejména sedmkrát vydané Investiční strategie pro třetí tisíciletí nebo knih Vitamíny pro ekonomický růst a Finance po krizi.

pavel.kohout@fondquant.cz

### Svěřenský fond MMXXV

Do listopadu 2018 byla spolumajitelem Robot Asset Management společnost s ručením omezením vlastněná Alešem Michlem. Od prosince 2018 Aleš Michl všechny činnosti směrem k fondu ukončil, protože se stal členem bankovní rady České národní banky a s.r.o. vložil do svěřenského fondu.

mmxxv@fondquant.cz

### AMISTA investiční společnost a.s.

Spolumajitel Robot Asset Management a obhospodařovatel fondu QUANT. Investiční společnost se zaměřením na obhospodařování fondů určených pro zkušené investory. AMISTA podniká na základě povolení České národní banky. Společnost byla založena roku 2006 Vítem Vařekou a v současnosti poskytuje odborné služby více než padesáti fondům kvalifikovaných investorů s celkovou hodnotou aktiv přesahující 48 miliard Kč.

roman.petrzalek@fondquant.cz vit.vareka@fondquant.cz

Robot Asset Management SICAV a.s., podfond QUANT
International Business Center, Pobřežní 620/3, 186 00 Praha 8.

## Upozornění pro investory

Hodnota investované částky a výnos z ní může stoupat i klesat, přičemž není zaručena návratnost původně investované částky. Minulá výkonnost nezaručuje výkonnost budoucí. K získání dalších informací se můžete obrátit na roman.petrzalek@fondquant.cz.

Uložit do pdf